POHJA

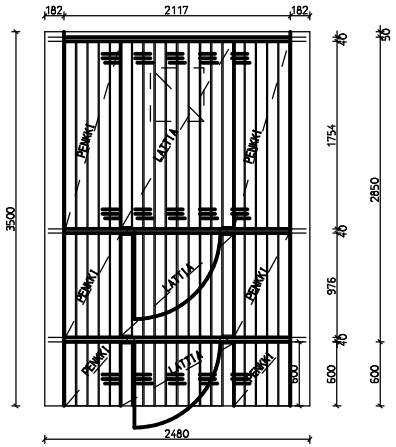

LEIKKAUS

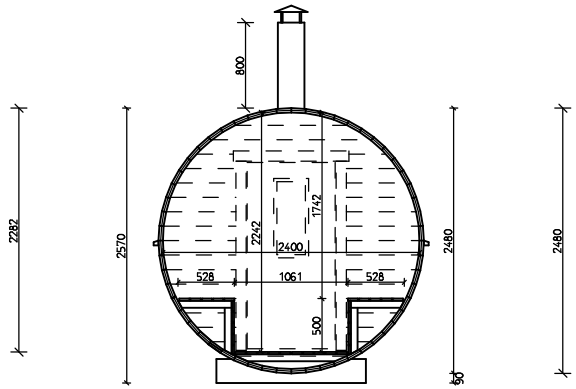

SUOJAETÄISYYDET PUUPINNOISTA KIUKAAN JA PIIPUN VALMISTAJAN OHJEEN MUKAISESTI

RAKENNUSALA 8.7 m2
KERROSALA 5.4 m2 (h=>1.6m)
SAUNAN TILAVUUS 7.9 m3
KATTOPINTA-ALA 13.7 m2

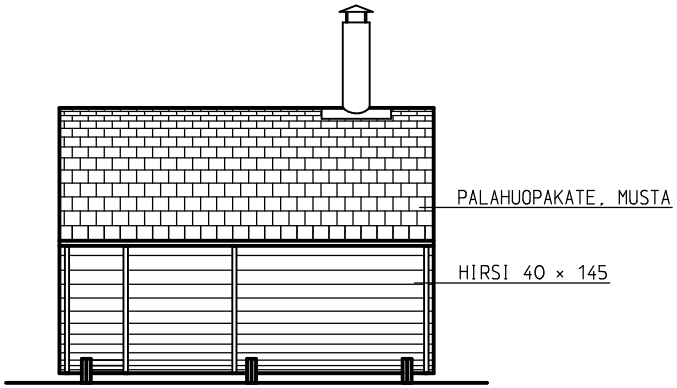

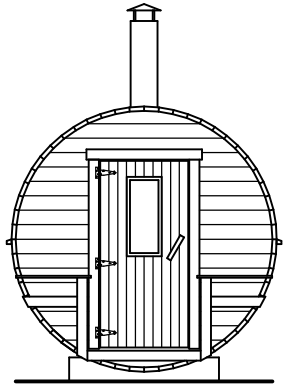

JULKISIVUT

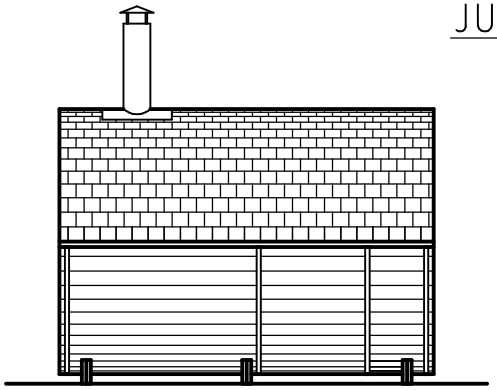

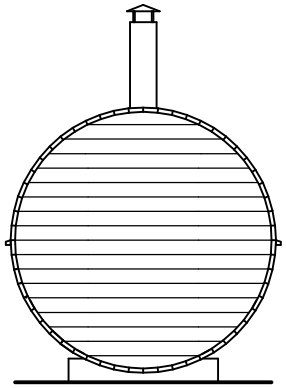

UUDISRAKENNUS	PÄÄPIIRUSTUS
	POHJA, LEIKKAUS, JULKISIVUT
	TS 35-2400 TP 13.6.2023 JUKAJAN RISTIKKO OY/EE