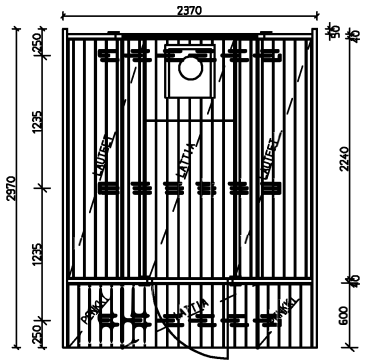

TYYPPIHYVÄKSYTTY HARVIAN M3 KIUAS
SEKÄ JEREMIAKSEN ECO SAVUPIIPPU.

KIUKAAN JA PIIPUN SUOJAETÄISYYDET
JA ASENNUS VALMISTAJAN OHJEEN MUKAAN.

RAKENNUSALA 7.1m2
KERROSALA 4.4m2
SAUNAN TILAVUUS 10.0m3
KATTOPINTA-ALA 12.2m2
KEHÄN PITUUS 8.2m

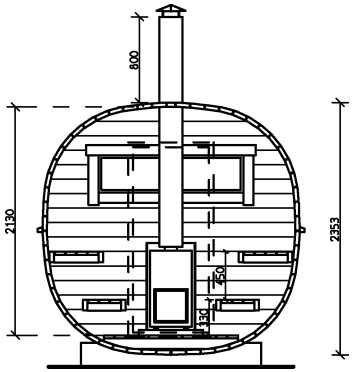

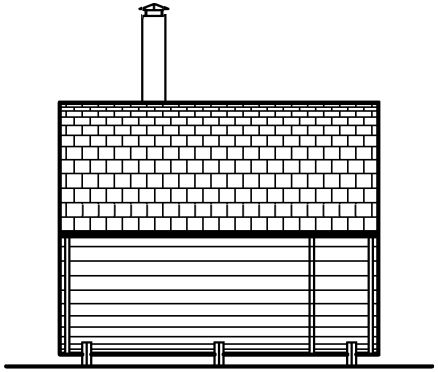

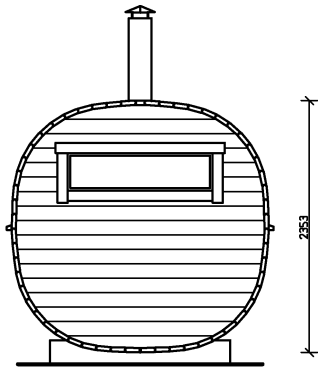

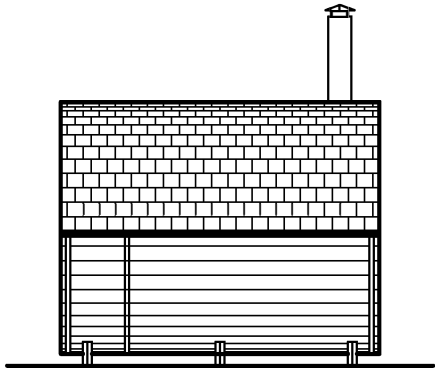

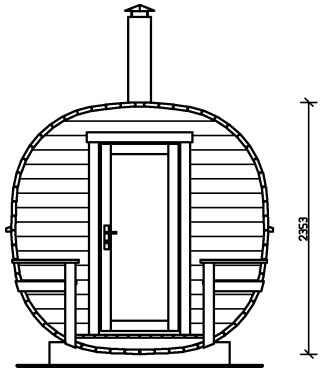

UUDISRAKENNUS	PÄÄPIIRUSTUS
LAIHIALLA 28.4.2026 JUKAJAN RISTIKKO OY ERKKI ESKOLA, 044-3322672	SAUNA PTS 30